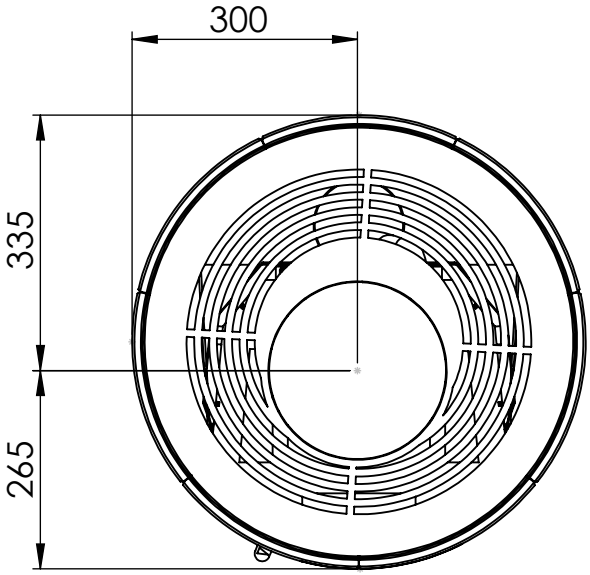
300
335
265

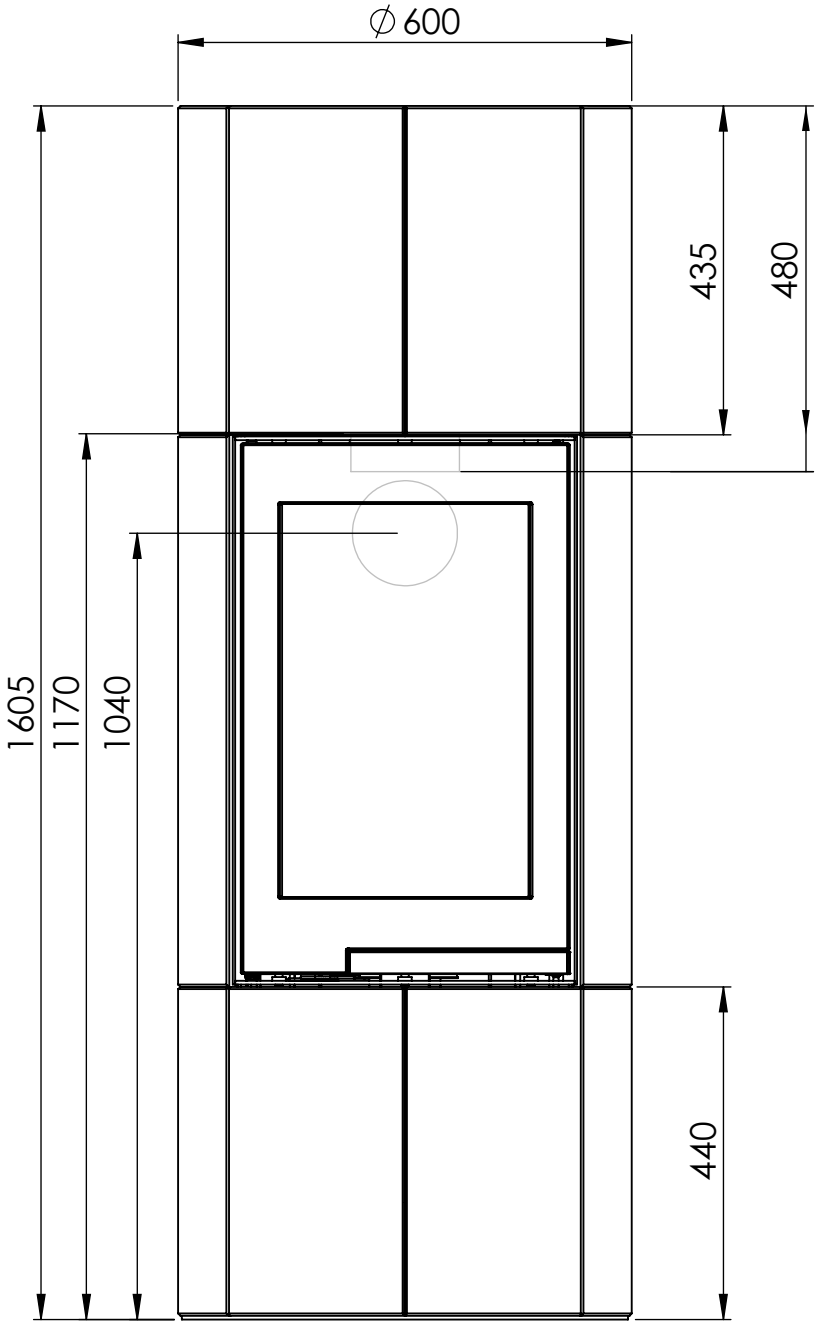
∅ 600
435
480
1605
1170
1040
440